LANÇAMENTOS

Setembro / 2020

FRAS-LE

STOCK CAR
FORNECEDOR OFICIAL

a marca de pastilha + lembrada e + comprada do Brasil
Pesquisa Marcas na Oficina (Oficina Brasil)

PD/2208

Pastilha Dianteira

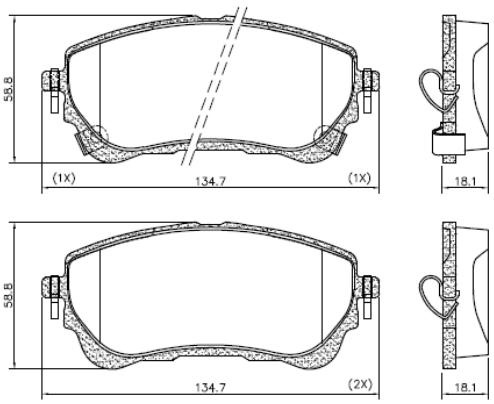

TOYOTA

Veículo	OE	Ano
COROLLA 2.0 GLI	0446502520	2019 / ...
COROLLA 2.0 XGI		2019 / ...
COROLLA 2.0 ALTIS		2019 / ...
COROLLA 1.8 ALTIS HYBRID		2019 / ...

Imagens meramente ilustrativas.

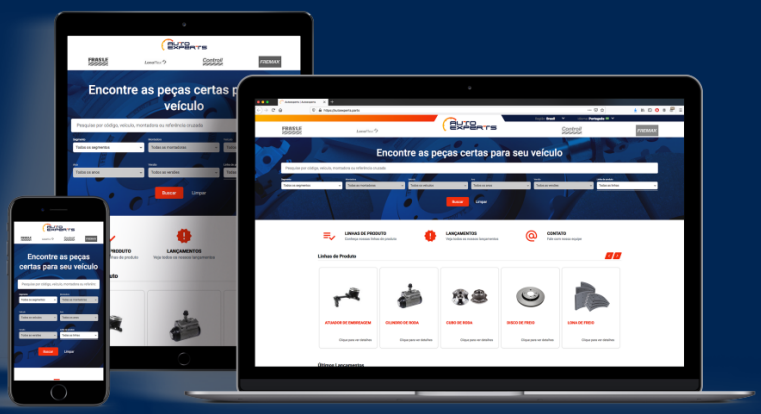

new

Conheça estes e outros produtos em nosso **Catálogo Eletrônico** autoexperts.parts

www.fras-le.com

LANÇAMENTOS

Setembro / 2020

FRAS-LE

STOCK CAR
FORNECEDOR OFICIAL

a marca de pastilha + lembrada e + comprada do Brasil
Pesquisa Marcas na Oficina (Oficina Brasil)

PD/2209

Pastilha Traseira

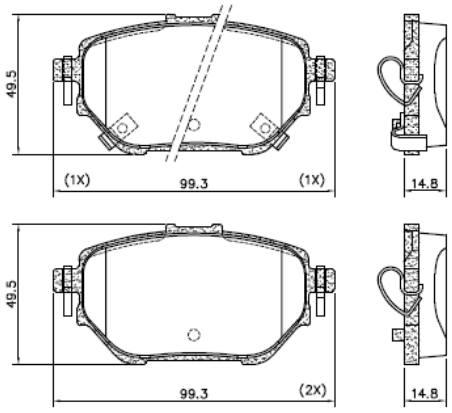

TOYOTA

Veículo	OE	Ano
COROLLA 2.0 GLI	0446602450	2019 / ...
COROLLA 2.0 XGI		2019 / ...
COROLLA 2.0 ALTIS		2019 / ...
COROLLA 1.8 ALTIS HYBRID		2019 / ...

Imagens meramente ilustrativas.

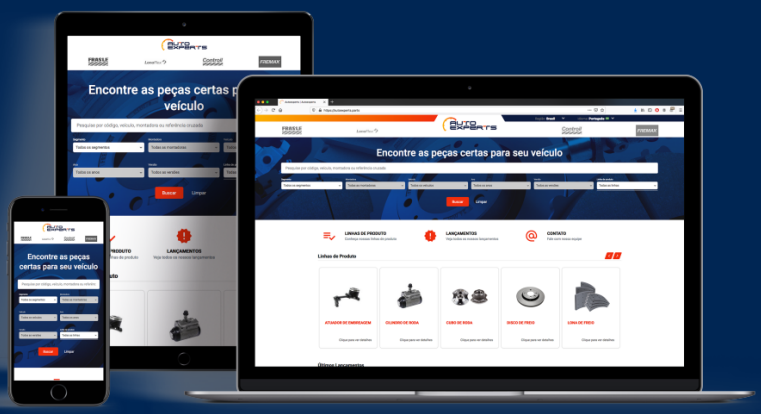

new

Conheça estes e outros produtos em nosso **Catálogo Eletrônico** autoexperts.parts

www.fras-le.com

LANÇAMENTOS

Setembro / 2020

FRAS-LE

STOCK CAR
FORNECEDOR OFICIAL

a marca de pastilha + lembrada e + comprada do Brasil
Pesquisa Marcas na Oficina (Oficina Brasil)

PD/1314

Pastilha Dianteira

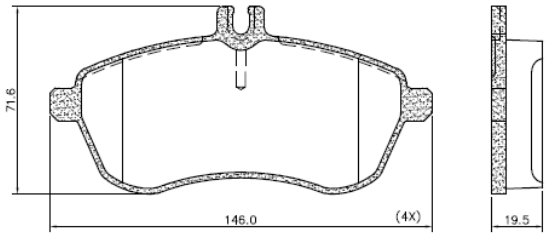

MERCEDES-BENZ

Veículo	OE	Ano
C-180 1.8 KOMPRESSOR	A0054200920	2007 / 2014
C-180 1.8 CGI		2007 / 2014
C-200 1.8 KOMPRESSOR		2007 / 2014
C-200 1.8 CGI		2007 / 2014

Imagens meramente ilustrativas.

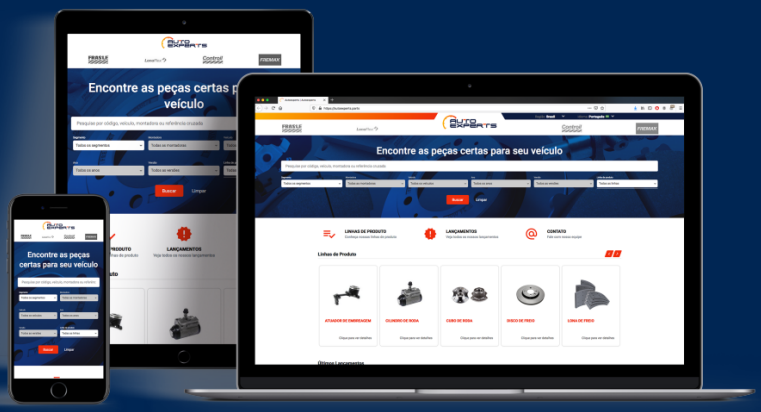

new

Conheça estes e outros produtos em nosso **Catálogo Eletrônico** autoexperts.parts

www.fras-le.com

LANÇAMENTOS

Setembro / 2020

FRAS-LE

STOCK CAR
FORNECEDOR OFICIAL

a marca de pastilha + lembrada e + comprada do Brasil
Pesquisa Marcas na Oficina (Oficina Brasil)

PD/1315

Pastilha Traseira

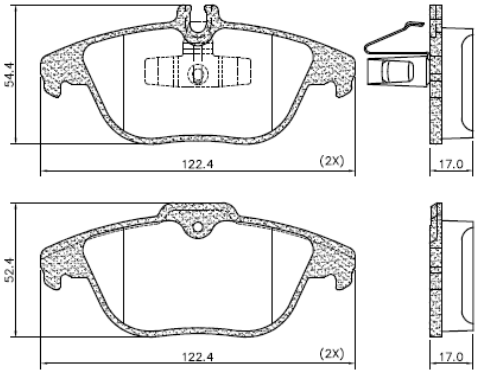

MERCEDES-BENZ

Veículo	OE	Ano
C-180 1.8 KOMPRESSOR	A0054200720	2007 / 2014
C-180 1.8 CGI		2007 / 2014
C-200 1.8 KOMPRESSOR		2007 / 2014
C-200 1.8 CGI		2007 / 2014

Imagens meramente ilustrativas.

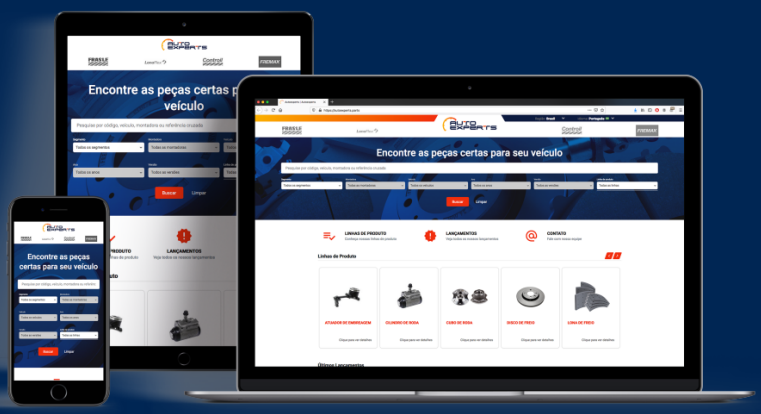

new

Conheça estes e outros produtos em nosso **Catálogo Eletrônico** autoexperts.parts

www.fras-le.com

LANÇAMENTOS

Setembro / 2020

FRAS-LE

STOCK CAR
FORNECEDOR OFICIAL

a marca de pastilha + lembrada e + comprada do Brasil
Pesquisa Marcas na Oficina (Oficina Brasil)

PD/1543

Pastilha Traseira

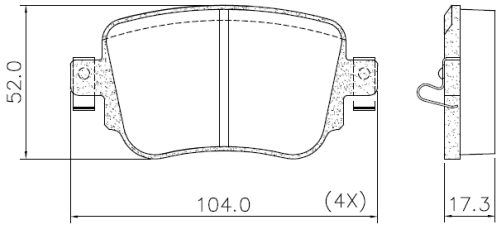

VOLKSWAGEN

Veículo	OE	Ano
GOLF 2.0 GTI	5Q0698451B	2015 / ...

Imagens meramente ilustrativas.

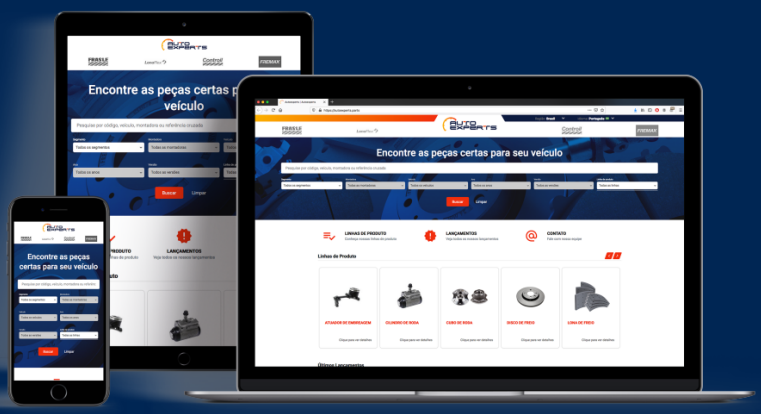

new

Conheça estes e outros produtos em nosso **Catálogo Eletrônico** autoexperts.parts

www.fras-le.com

LANÇAMENTOS

Setembro / 2020

FRAS-LE

STOCK CAR
FORNECEDOR OFICIAL

a marca de pastilha + lembrada e + comprada do Brasil
Pesquisa Marcas na Oficina (Oficina Brasil)

PD/1697

Pastilha Dianteira

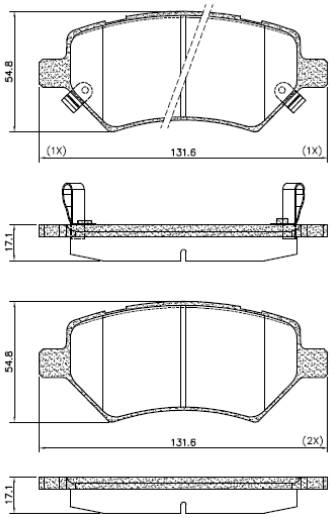

CHERY

Veículo	OE	Ano
TIGGO 2.0	T11-3501080BA	2010 / ...
CELER 1.5		2013 / 2018
CIELO 1.6		2010 / 2013

Imagens meramente ilustrativas.

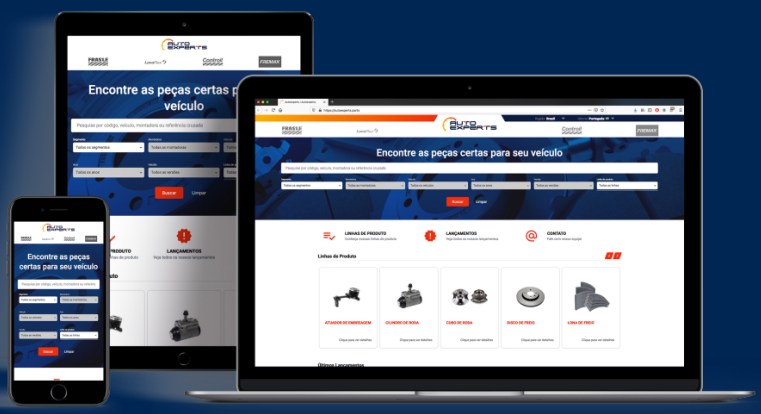

new

Conheça estes e outros produtos em nosso **Catálogo Eletrônico** autoexperts.parts

www.fras-le.com